

www.tiendamat.com

Racks 19"

RETEX
Efficient IT Solutions

EVO
smart & functional

Smart & Functional

(E) Racks de última generación basados en un nuevo concepto de estructuras de acero sin uniones ni soldaduras.
Su diseño permite el máximo aprovechamiento del espacio interior de montaje del rack, facilitando el montaje de servidores y equipos industriales así como la gestión e instalación del cableado.
El acceso a todos sus planos y el montaje/desmontaje de las puertas se realiza sin ninguna herramienta facilitando la instalación y mantenimiento de los equipos.

(EN) Latest generation racks, based on a new concept of steel structures without junctions or welding.
The design takes maximum advantage of the interior space, facilitating the assembly and the installation of servers and electronic equipments as well as the management and cablings installation.
Access from all sides and assembly/disassembly of doors without tools allows an easy installation and maintenance of the equipments.

(F) Armoires de dernière génération fondées sur un nouveau concept de structures d'acier sans unions ni soudure.
Leur design permet de maximiser l'espace intérieur ainsi que de faciliter le montage de serveurs et équipements industriels tout autant que la gestion et installation de câblage.
L'installation et la maintenance des équipements en sont facilitées grâce à un accès possible de toutes parts ainsi qu'au montage/démontage des portes sans outillage.

www.tendamat.com

A600 / W600 / L600 | **EVO**

RETEX
Efficient IT Solutions

Armarios modulares 19", anchura 600mm. Para instalaciones de cableado, telecomunicaciones, IT y electrónica industrial. Diseñados según normas IEC 60 297-2, DIN 41494 partes 1 y 7, ANSI/EIA-310 y UNE 20 539-2.

La unidad base incluye:
- Estructura exterior en acero. 4 perfiles 19" interiores desplazables en profundidad. Fabricados en acero, espesor 1,5/2 mm.
- Puerta frontal en perfil de aluminio con cristal de seguridad.
- Cerradura Handylock y sistema de bisagra "Springswivel".
- Laterales desmontables con cierres rápidos 1/4 de vuelta.
- Panel posterior con sales de cables pre-mecanizada superior/inferior y cierres rápidos de ¼ de vuelta
- Techo ventilado, con cierres rápidos de 1/4 de vuelta. Salida de cables integrada
- Cantoneras en ABS inyectado.
- 4 Pies de nivelación.
- Capacidad de carga máxima repartida: 500 Kg (estática) / 300 Kg (dinámica).
- Compatibilidad con los accesorios de la gama LOGIC²

Acabados: pintura epoxi Gris Grafito, cantoneras similar a RAL 5007.
Entrega: Montado y retractilado en palet de madera.



19" modular cabinets, 600 mm wide .
For cabling, telecommunications, IT installations.
Designed in accordance with IEC60 297-2, DIN 41944 part 1 and 7, ANSI/EIA-310 and UNE 20 539-2

The basic unit includes:
- *External structure manufactured in steel.*
- *4x19" sections adjustable in depths (gaps of 20mm). Manufactured in steel 2/1,5 mm.*
- *Front door in safety glass, aluminium frame. Springswivel hinge and Handly-lock. Opening angle 190º*
- *Rear panel with ¼ turn locks, top/bottom cable entries.*
- *Removable side panels with ¼ turn locks.*
- *¼ -turn locking ventilated top panels with cable entries.*
- *8 corners in injected-moulded ABS.*
- *4 adjustable levelling feet.*
- *Compatible with LOGIC²accessories.*
- *Distributed load capacity: 500 Kg (static) / 300 Kg (dynamic)*
-

Finishes: *Grey graphite epoxy paint, corners similar to RAL 5007*
Delivery: *Mounted and shrink-wrapped on wooden pallet.*

Baies modulaires 19", en Largeur 60 0mm . Pour installations de câblage, Télécommunications, installations IT.
Conception selon les normes IEC60 297-2, DIN 41944 part. 1 & 7, ANSI/EIA-310 et UNE 20 359-2.

L'unité standard comprend :
- Structure externe en acier.
- 4 profilés intérieurs 19", ajustables par pas de 20mm, et fabriqués en acier d'1.5-2mm d'épaisseur.
- Porte frontale avec verre sécurise et cadre d'aluminium. Charnières Springswivel et poignée/serrure "Handylock". Angle d'ouverture à 190º.
- Panneaux latéraux démontables, fixations par 4 boulons ¼ de tour en ABS.
- Panneau arrière, fixation par 4 boulons ¼ de tour en ABS.
- Toit ventilé avec différentes entrées de câblage, fixation par 4 boulons ¼ de tour en ABS.
- 8 cornières en ABS injecté.
- 4 pieds de nivellement.
- Compatibilité avec l'ensemble de la gamme d'accessoires LOGIC.
- Capacité de charge distribuée 500 Kg (statique) / 300 Kg (dynamique).

Finitions : Peinture époxy gris graphite, cornières en bleu similaire à RAL 5007.
Livraison : Monté et sous film rétractable, sur palette.

Code	19"	U/HE	a	b	c	Lateral/Panel/Latéraux
32290318	*	18	600	600	915	*
32290418	*	18	600	600	915	
32290330	*	30	600	600	1448	*
32290430	*	30	600	600	1448	
32290342	*	42	600	600	1981	*
32290442	*	42	600	600	1981	
32290818	*	18	600	800	915	*
32290918	*	18	600	800	915	
32290830	*	30	600	800	1448	*
32290930	*	30	600	800	1448	
32290842	*	42	600	800	1981	*
32290942	*	42	600	800	1981	
32290847	*	47	600	800	2204	*
32290947	*	47	600	800	2204	
32290420	*	42	600	1000	1981	*
32290425	*	42	600	1000	1981	
32290470	*	47	600	1000	2204	*
32290474	*	47	600	1000	2204	

www.tendamat.com

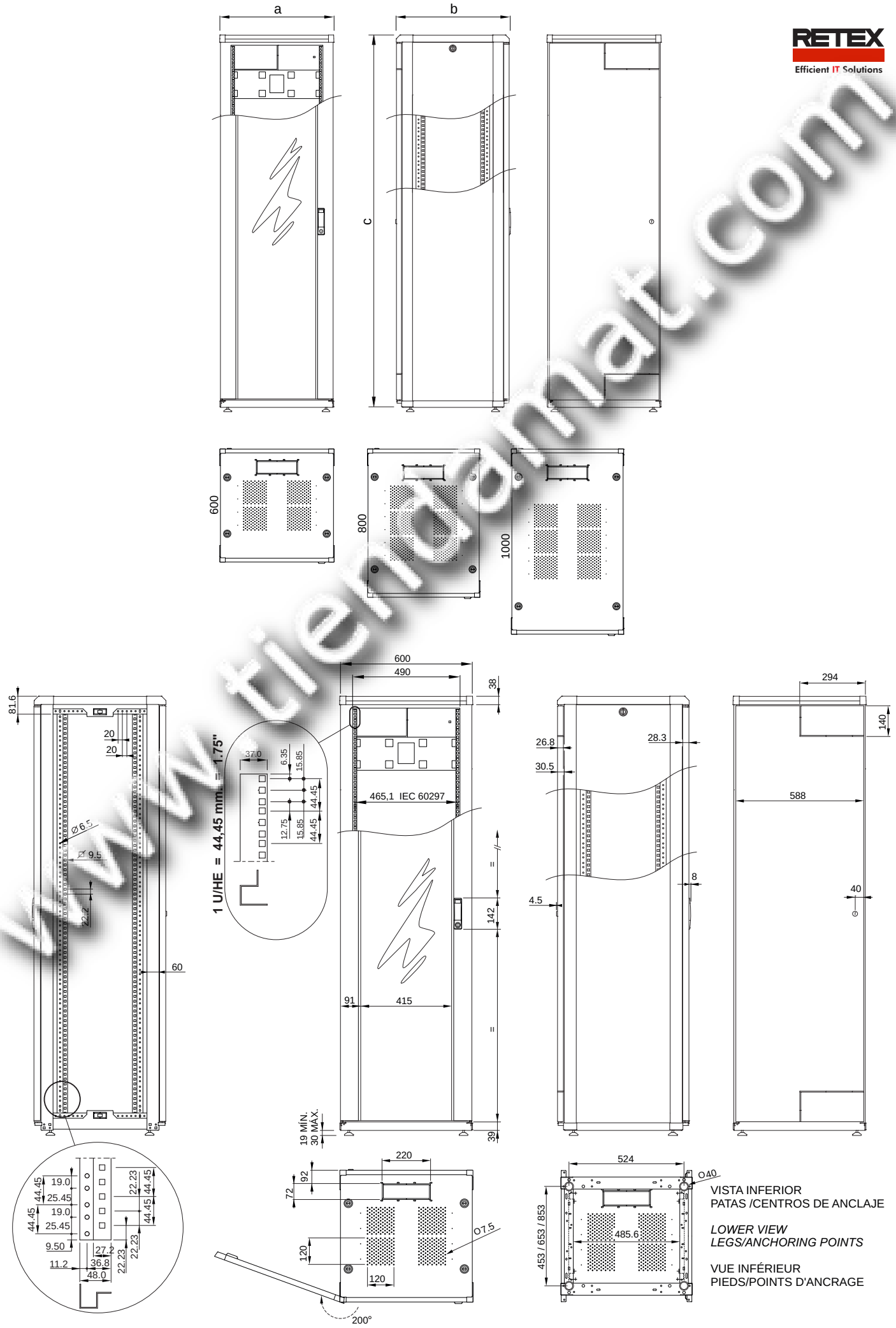

VISTA INFERIOR
PATAS /CENTROS DE ANCLAJE

LOWER VIEW
LEGS/ANCHORING POINTS

VUE INFÉRIEUR
PIEDS/POINTS D'ANCRAGE

www.tienda.mat.com

A800 / *W800* / L800 | **EVO**

RETEX
Efficient IT Solutions

Armarios modulares 19”, anchura 800mm. Para instalaciones de cableado, telecomunicaciones, IT y electrónica industrial. Diseñados según normas IEC 60 297-2, DIN 41494 partes 1 y 7, ANSI/EIA-310 y UNE 20 539-2.

La unidad base incluye:
- Estructura exterior en acero.
- 4 perfiles 19” interiores desplazables en profundidad. Fabricados en acero, espesor 1,5/2 mm.
- 4 soportes perfil 19”
- Puerta frontal en perfil de aluminio con cristal de seguridad.
- Cerradura Handylock y sistema de bisagra “Springswivel”.
- Laterales desmontables con cierres rápidos 1/4 de vuelta.
- Panel posterior con sales de cables pre-mecanizada superior/inferior y cierres rápidos de ¼ de vuelta
- Techo ventilado, con cierres rápidos de 1/4 de vuelta. Salida de cables integrada
- Cantoneras en ABS inyectado.
- 4 Pies de nivelación.
- Capacidad de carga máxima repartida: 500 Kg (estática) / 300 Kg (dinámica).
- Compatibilidad con los accesorios de la gama LOGIC²

Acabados: pintura epoxi Gris Grafito, cantoneras similar a RAL 5007.
Entrega: Montado y retractilado en palet de madera.

En A800, para montajes de equipos de anchura mayor a 19" se pueden suprimir los soportes de A800, para obtener una anchura de 26".



19” modular cabinets, 800 mm wide .
For cabling, telecommunications, IT installations.
Designed in accordance with IEC60 297-2, DIN 41944 part 1 and 7, ANSI/EIA-310 and UNE 20 539-2

The basic unit includes:
- *External structure manufactured in steel.*
- *4x19” sections adjustable in depths (gaps of 20mm). Manufactured in steel 2/1,5 mm.*
- *4x19” reduction brackets.*
- *Front door in safety glass, aluminium frame. Springswivel hinge and Handly-lock. Opening angle 190º.*
- *Rear panel with ¼ turn locks, top/bottom cable entries.*
- *Removable side panels with ¼ turn locks.*
- *¼ -turn locking ventilated top panels with cable entries.*
- *8 corners in injected-moulded ABS.*
- *4 adjustable levelling feet.*
- *Compatible with LOGIC² accessories.*
- *Distributed load capacity: 500 Kg (static) / 300 Kg (dynamic)*

Finishes: *Grey graphite epoxy paint, corners similar to RAL 5007*
Delivery: *Mounted and shrink-wrapped on wooden pallet.*

In order to assemble units wider than 19”, the reduction brackets (W800) may be omitted, thus allowing up to 26” width.

Code	19”	U/HE	a	b	c	Lateral/Panel/Latéraux
32291342	*	42	800	600	1981	*
32291442	*	42	800	600	1981	
32291842	*	42	800	800	1981	*
32291942	*	42	800	800	1981	
32291847	*	47	800	800	2204	*
32291947	*	47	800	800	2204	
32291420	*	42	800	1000	1981	*
32291422	*	42	800	1000	1981	
32291470	*	47	800	1000	2204	*
32291471	*	47	800	1000	2204	

Baies modulaires 19", en Largeur 600/800 mm . Pour installations de câblage, Télécommunications, installations IT. Conception selon les normes IEC60 297-2, DIN 41944 part. 1 & 7, ANSI/EIA-310 et UNE 20359-2.

L'unité standard comprend :
- Structure externe en acier.
- 4 profilés intérieurs 19'', ajustables par pas de 20mm, et fabriqués en acier d'1.5-2mm d'épaisseur.
- 4 équerres de réduction à 19" (L800).
- Porte frontale avec verre sécurise et cadre d'aluminium. Charnières Sprinswivel et poignée/serrure "Handylock". Angle d'ouverture à 190º.
- Panneaux latéraux démontables, fixations par 4 boulons ¼ de tour en ABS.
- Panneau arrière, fixation par 4 boulons ¼ de tour en ABS. Toit ventilé avec différentes entrées de câblage, fixation par 4 boulons ¼ de tour en ABS.
- 8 cornières en ABS injecté.
- 4 pieds de nivellement.
- Compatibilité avec l'ensemble de la gamme d'accessoires LOGIC² .
- Capacité de charge distribuée 500 Kg (statique) / 300 Kg (dynamique).

Finitions : Peinture époxy gris graphite, cornières en bleu similaire à RAL 5007.
Livraison : Monté et sous film rétractable, sur palette.

Pour monter des équipements plus larges que 19'', les équerres 19'' (L800) peuvent être enlevées pour récupérer jusqu'à la largeur de 26".

www.indamat.com

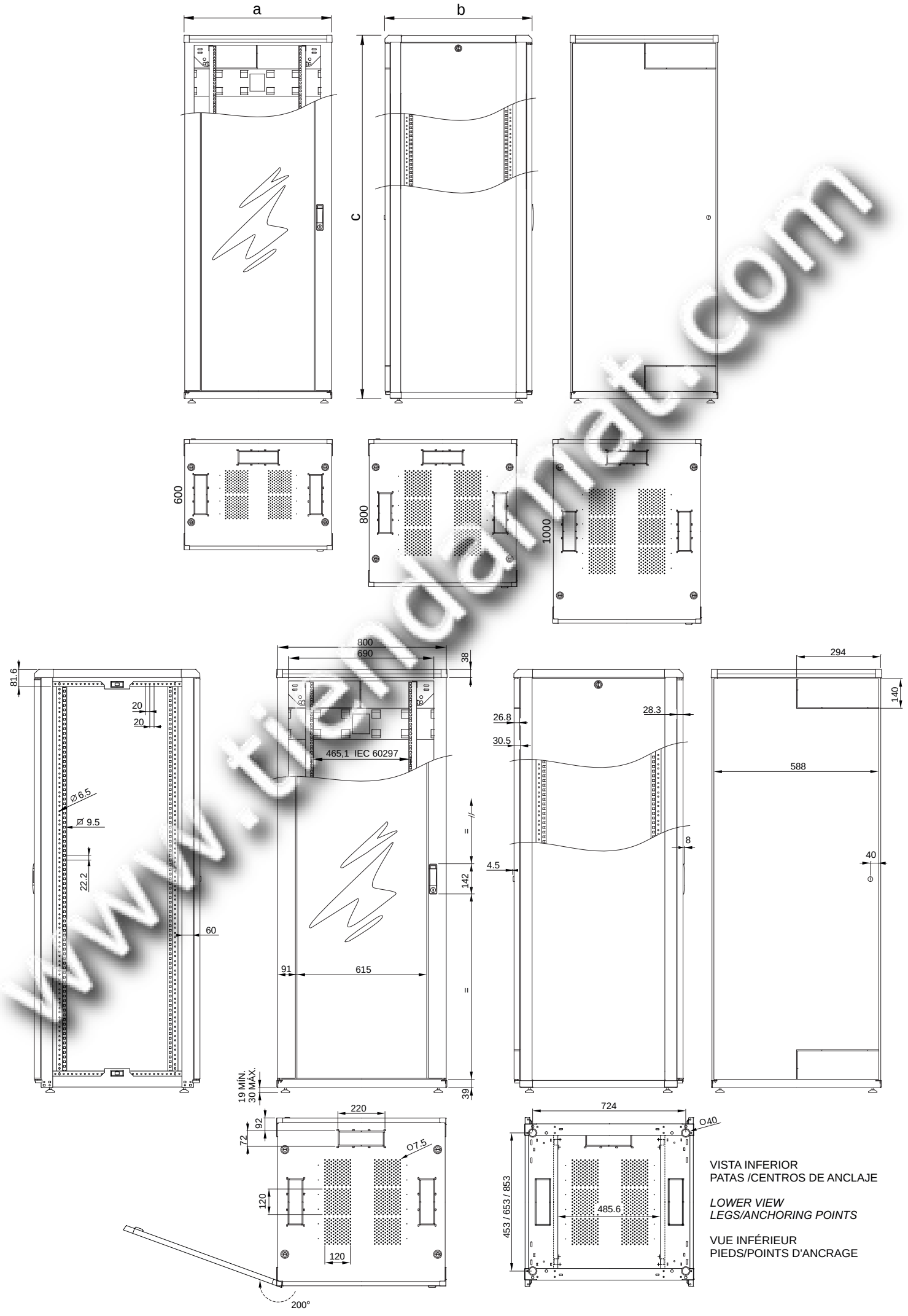

VISTA INFERIOR
PATAS /CENTROS DE ANCLAJE

LOWER VIEW
LEGS/ANCHORING POINTS

VUE INFÉRIEUR
PIEDS/POINTS D'ANCRAGE

www.tiendamat.com

RETEX
Efficient IT Solutions

A600 *W600* L600

A800 *W800* L800

F600
D600
P600

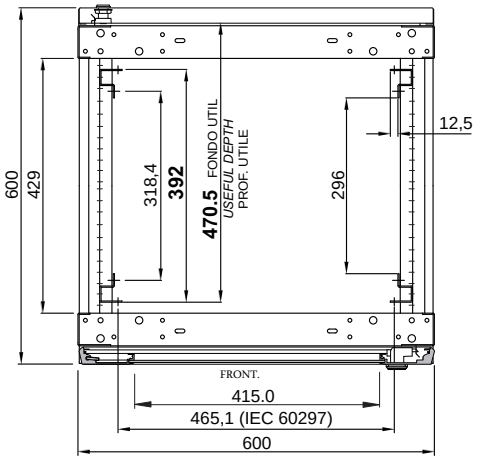

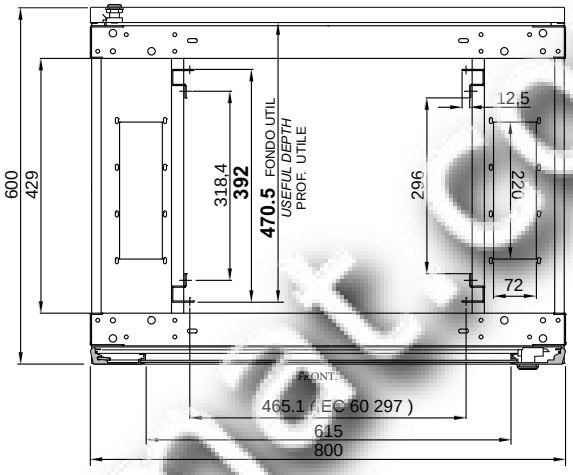

F800
D800
P800

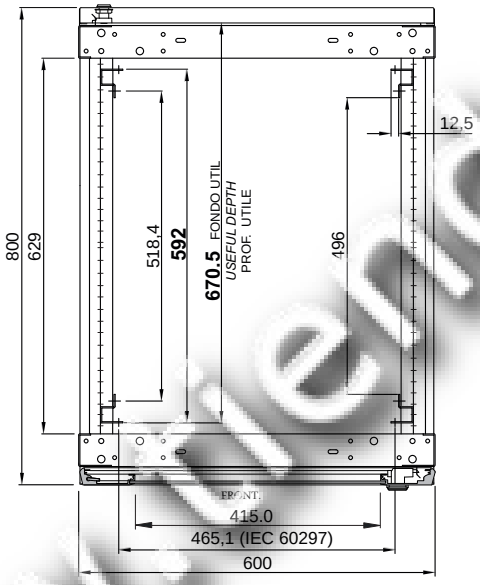

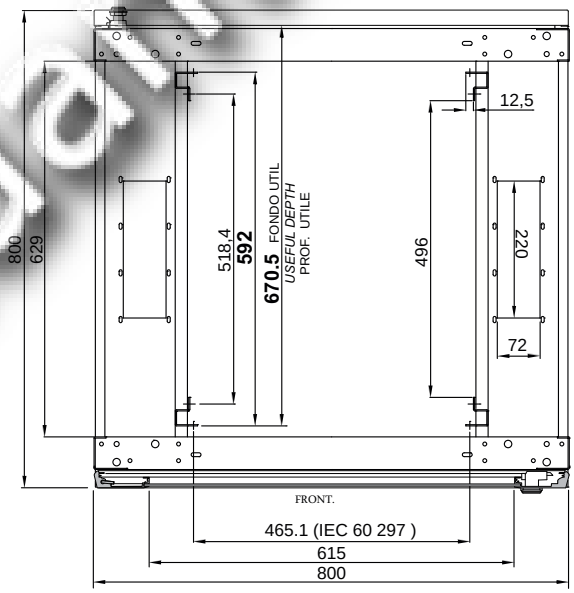

F1000
D1000
P1000

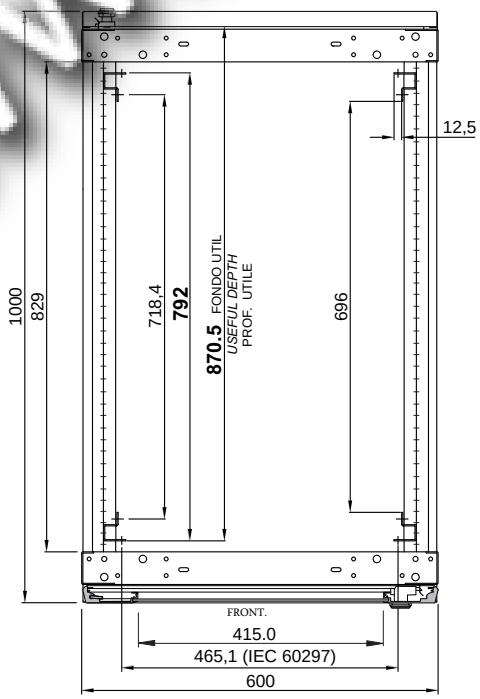

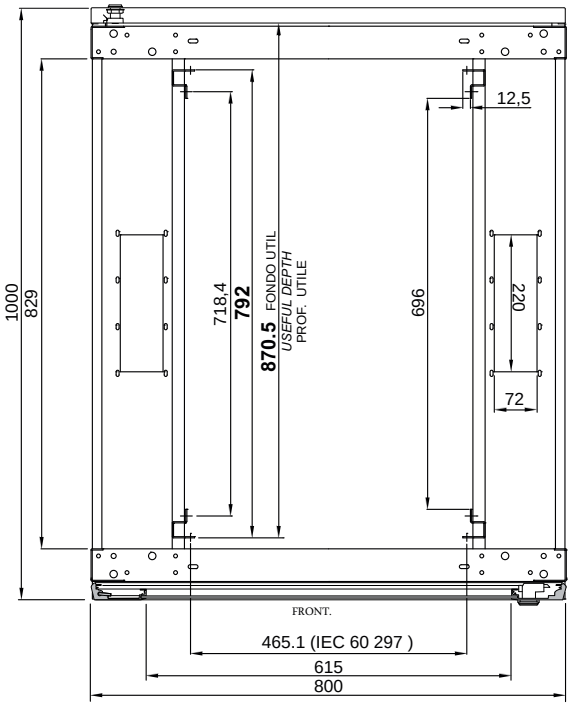

www.hiendaudio.com

PUERTAS PERFORADAS / *MESH DOORS* | **EVO**
PORTES PERFORÉES

RETEX
Efficient IT Solutions

Armarios modulares 19”, anchura 600/800 mm. Para instalaciones de cableado, telecomunicaciones, IT y electrónica industrial. Diseñados según normas IEC 60 297-2, DIN 41494 partes 1 y 7, ANSI/EIA-310 y UNE 20 539-2.

La unidad base incluye:
- Estructura exterior en acero.
- 4 perfiles 19” interiores desplazables en profundidad. Fabricados en acero, espesor 1,5/2 mm.
- 4 soportes perfil 19” (solo ancho 800)
- Puerta frontal en perfil de aluminio con panel de acero microperforado tipo hexagonal, área de ventilación 80%..
- Cerradura Handylock y sistema de bisagra “Springswivel”.
- Laterales desmontables con cierres rápidos 1/4 de vuelta.
- Puerta posterior en acero con ventilación/perforada, área de ventilación 50%. Ver página
- Techo ventilado, con cierres rápidos de 1/4 de vuelta. Salida de cables integrada
- Cantoneras en ABS inyectado.
- 4 Pies de nivelación.
- Capacidad de carga máxima repartida: 500 Kg (estática) / 300 Kg (dinámica).
- Compatibilidad con los accesorios de la gama LOGIC²

Acabados: pintura epoxi Gris Grafito, cantoneras similar a RAL 5007.
Entrega: Montado y retractilado en palet de madera.



19” modular cabinets, 600/800 mm wide .
For cabling, telecommunications, IT installations.
Designed in accordance with IEC60 297-2, DIN 41944 part 1 and 7, ANSI/EIA-310 and UNE 20 539-2

The basic unit includes:
- *External structure manufactured in steel.*
- *4x19” sections adjustable in depths (gaps of 20mm). Manufactured in steel 2/1,5 mm.*
- *4x19” reduction brackets (W800)*
- *Mesh front door hexagonal ventilation (up to 80% vented area), aluminium frame. Springswivel hinge and Handly-lock. Opening angle 190º*
- *Rear door in steel. Perforated, 50% vented area. Please check page*
- *Removable side panels with ¼ turn locks.*
- *¼ -turn locking ventilated top panels with cable entries.*
- *8 corners in injected-moulded ABS.*
- *4 adjustable levelling feet.*
- *Compatible with LOGIC² accessories.*
- *Distributed load capacity: 500 Kg (static) / 300 Kg (dynamic)*

Finishes: *Grey graphite epoxy paint, corners similar to RAL 5007*
Delivery: *Mounted and shrink-wrapped on wooden pallet.*



Puerta frontal
Front door
Porte frontale
80%



Puerta posterior
Rear door
Porte arrière
50%

Code	19”	U/HE	a	b	c	Lateral/Panel/Latéraux
32290772	*	42	600	800	1981	*
32290423	*	42	600	1000	1981	*
32291772	*	42	800	800	1981	*
32291423	*	42	800	1000	1981	*
32290777	*	47	600	800	2204	*
32290473	*	47	600	1000	2204	*
32291777	*	47	800	800	2204	*
32291473	*	47	800	1000	2204	*

Baies modulaires 19", en Largeur 600/800 mm . Pour installations de câblage, Télécommunications, installations IT. Conception selon les normes IEC60 297-2, DIN 41944 part. 1 & 7, ANSI/EIA-310 et UNE20359-2.

L'unité standard comprend :
- Structure externe en acier.
- 4 profilés intérieurs 19'', ajustables par pas de 20mm, et fabriqués en acier d'1.5-2mm d'épaisseur.
- 4 équerres de réduction à 19'' (L800).
- Porte frontale microperforée avec ventilation en nid d'abeille, permettant jusqu'à 80% de surface ventilée et enchâssées dans un cadre d'aluminium. Charnières Springswivel et poignée ''Handylock''. Angle d'ouverture à 190º.
- Panneaux latéraux démontables, fixations par 4 boulons ¼ de tour en ABS.
- Porte arrière en acier, perforée, jusqu'à 50% de surface ventilée.
- Toit ventilé avec différentes entrées de câblage, fixation par 4 boulons ¼ de tour en ABS.
- 8 cornières en ABS injecté.
- 4 pieds de nivellement.
- Compatibilité avec l'ensemble de la gamme d'accessoires LOGIC.
- Capacité de charge distribuée 500 Kg (statique) / 300 Kg (dynamique).

Finitions : Peinture époxy gris graphite, cornières en bleu similaire à RAL 5007
Livraison : Monté et sous film rétractable, sur palette.

www.cendamat.com

SIN PUERTA / *WITHOUT DOOR* / SANS PORTE | **EVO**

RETEX
Efficient IT Solutions

Armarios modulares 19”, anchura 600/800. Para instalaciones de cableado, telecomunicaciones, IT y electrónica industrial. Diseñados según normas IEC 60 297-2, DIN 41494 partes 1 y 7, ANSI/EIA-310 y UNE 20 539-2.



La unidad base incluye:
Estructura exterior en acero.
- 4 perfiles 19” interiores desplazables en profundidad. Fabricados en acero, espesor 1,5/2 mm.
- 4 soportes perfil 19” (solo ancho 800)
- Cerradura Handylock y sistema de bisagra “Springswivel”.
- Laterales desmontables con cierres rápidos 1/4 de vuelta.
- Panel posterior con sales de cables pre-mecanizada superior/inferior y cierres rápidos de ¼ de vuelta
- Techo ventilado, con cierres rápidos de 1/4 de vuelta. Salida de cables integrada
- Cantoneras en ABS inyectado.
- 4 Pies de nivelación.
- Capacidad de carga máxima repartida: 500 Kg (estática) / 300 Kg (dinámica).
- Compatibilidad con los accesorios de la gama LOGIC²
-

Acabados: pintura epoxi Gris Grafito, cantoneras similar a RAL 5007.
Entrega: Montado y retractilado en palet de madera.

19” modular cabinets, 600/800 mm wide .
For cabling, telecommunications, IT installations.
Designed in accordance with IEC60 297-2, DIN 41944 part 1 and 7, ANSI/EIA-310 and UNE 20 539-2

The basic unit includes:
- *External structure manufactured in steel.*
- *4x19” sections adjustable in depths (gaps of 20mm). Manufactured in steel 2/1,5 mm.*
- *4x19” reduction brackets (W800)*
- *Removable side panels with ¼ turn locks.*
- *Rear panel with ¼ turn locks, top/bottom cable entries.*
- *¼ -turn locking ventilated top panels with cable entries.*
- *8 corners in injected-moulded ABS.*
- *4 adjustable levelling feet.*
- *Compatible with LOGIC²accessories.*
- *Distributed load capacity: 500 Kg (static) / 300 Kg (dynamic)*

Finishes: *Grey graphite epoxy paint, corners similar to RAL 5007*
Delivery: *Mounted and shrink-wrapped on wooden pallet.*



Baies modulaires 19", en Largeur 600/800mm. Pour installations de câblage, Télécommunications, installations IT.
Conception selon les normes IEC60 297-2, DIN 41944 part. 1 & 7, ANSI/EIA-310 et UNE 20 359-2.

L'unité standard comprend :
- Structure externe en acier.
- 4 profilés intérieurs 19", ajustables par pas de 20mm, et fabriqués en acier d'1.5-2mm d'épaisseur.
- 4 équerres de réduction à 19" (L800).
- Panneaux latéraux démontables, fixations par 4 boulons ¼ de tour en ABS.
- Panneaux arrière avec fixations par ¼ de tour.
- Toit ventilé avec différentes entrées de câblage, fixation par 4 boulons ¼ de tour en ABS.
- 8 cornières en ABS injecté.
- 4 pieds de nivellement.
- Compatibilité avec l'ensemble de la gamme d'accessoires LOGIC.
- Capacité de charge distribuée 500 Kg (statique) / 300 Kg (dynamique).

Finitions : Peinture époxy gris graphite, cornières en bleu similaire à RAL 5007.
Livraison : Monté et sous film rétractable, sur palette.

Code	19”	U/HE	a	b	c	Lateral/Panel/Latéraux
32290118	*	18	600	600	915	*
32290130	*	30	600	600	1448	*
32290142	*	42	600	600	1981	*
32290618	*	18	600	800	915	*
32290630	*	30	600	800	1448	*
32290642	*	42	600	800	1981	*
32290647	*	47	600	800	2204	*
32291767	*	42	800	800	1981	*

www.tiendamat.com